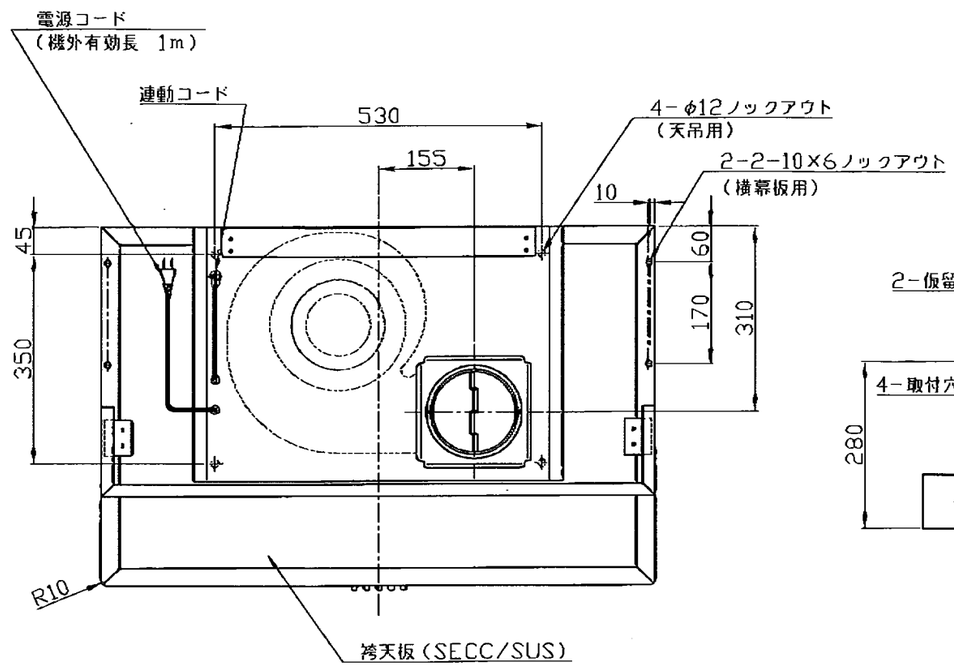

背面取付図

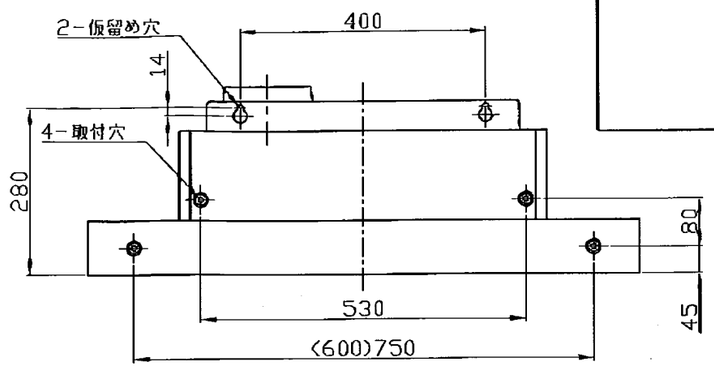

結線図

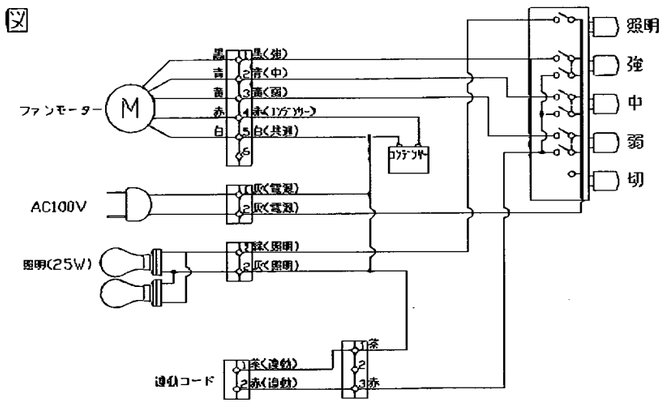

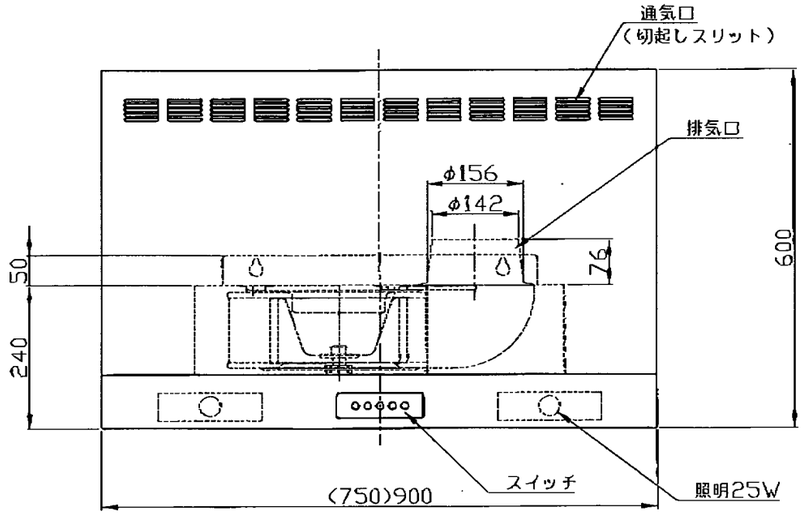

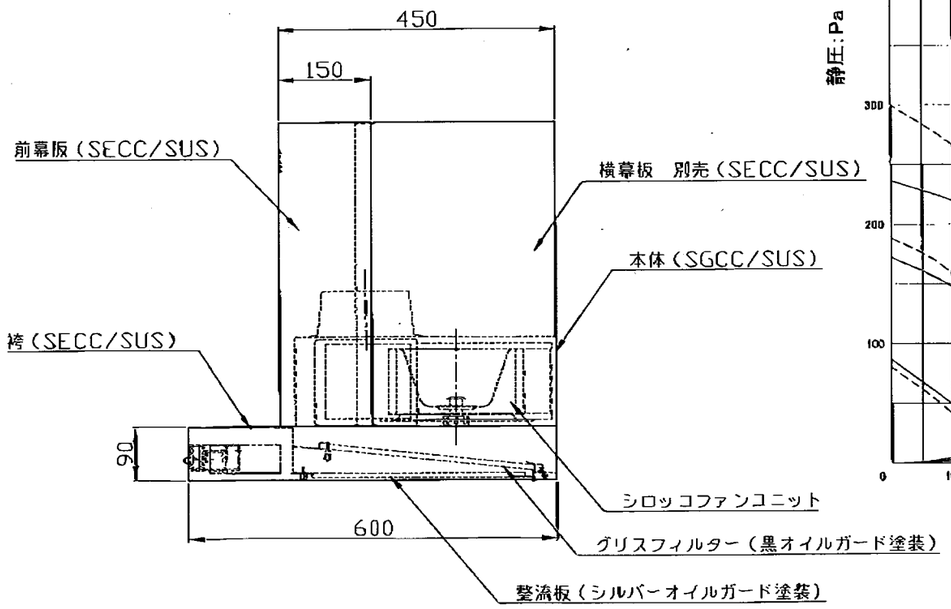

静圧－風量 曲線　——— 50Hz　- - - 60Hz

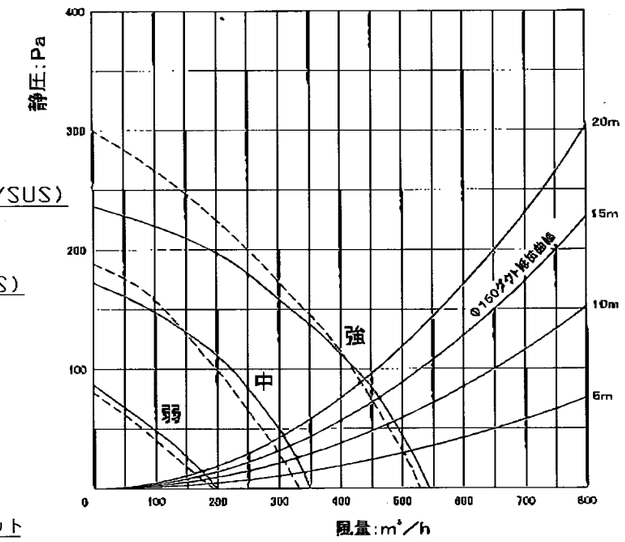

特性表

入力電圧（V）	周波数（Hz）	風量調節	消費電力（W）	風量（m³/h）	騒音（dB）	重量（kg）
100	50	強	101	540	44	（750巾）25（900巾）28
		中	75	350	35	
		弱	44	190	25	
	60	強	102	510	44	
		中	75	330	34	
		弱	42	180	25	

※仕様は場合により変更することがあります

材質 MATERIAL	SECC / SUS			仕上 FINISH	－	製図年月日 DATE 2008/1/10	数量 QNT
製図 DRAWING	設計 DESIGNED	確認 CHECKED	承認 APPROVED	機種名 MODEL	WDS-75/90CMG/S		※
渡辺	原	栗原	羽賀	名称 NAME	外観図		改訂 RE
尺度 SCALE	:	三角法		図面番号 DWG. No.			※