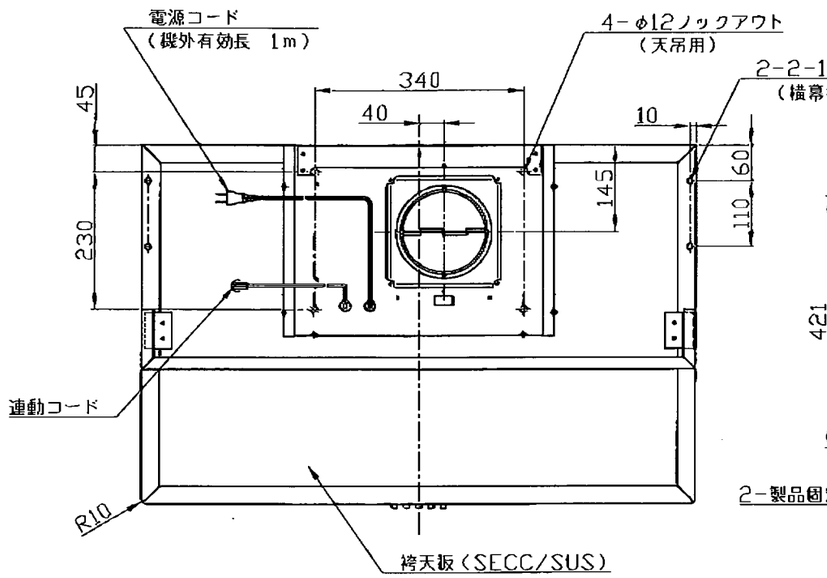

背面取付図

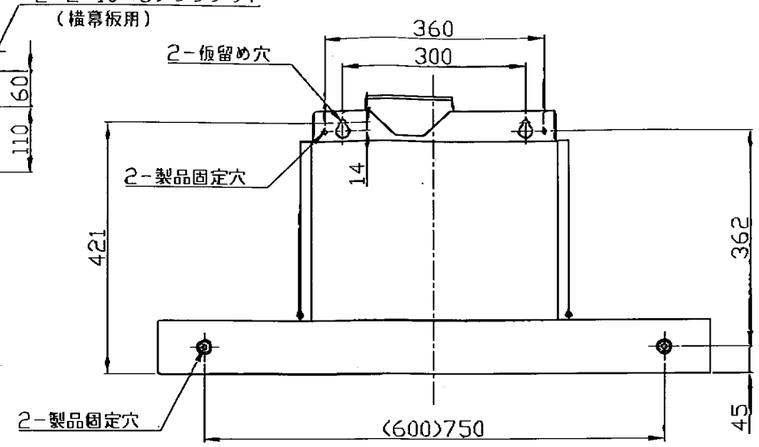

結線図

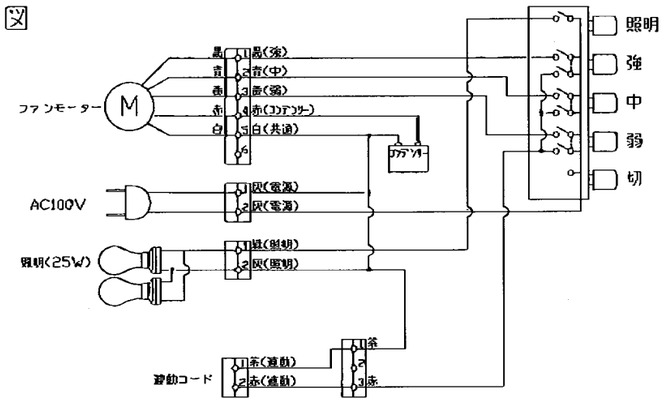

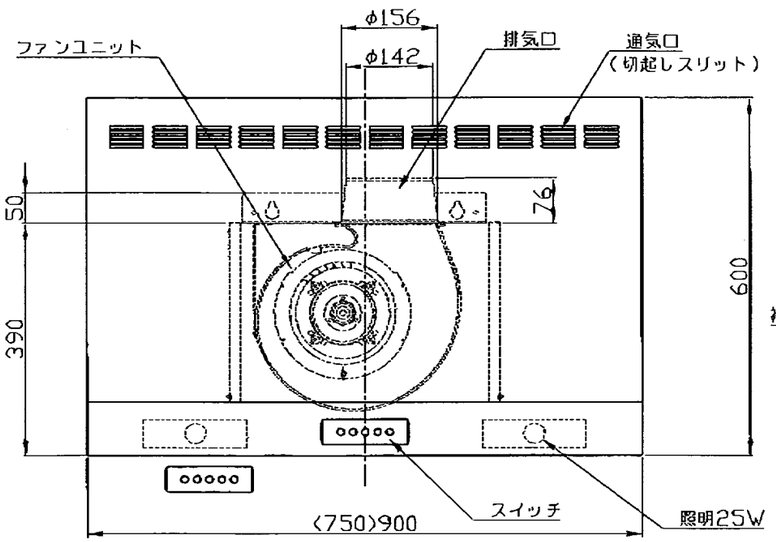

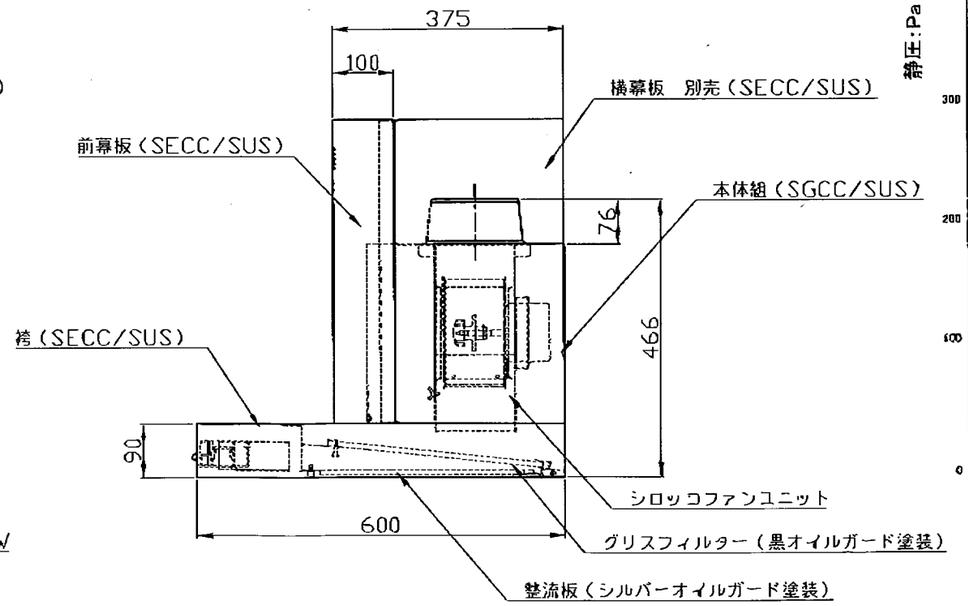

静圧ー風量 曲線

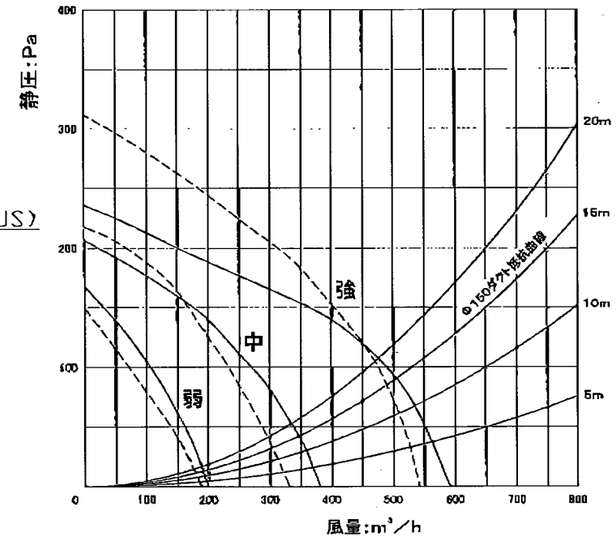

特性表

入力電圧 (V)	周波数 (Hz)	風量調節	消費電力 (W)	風量 (m³/h)	騒音 (dB)	重量 (kg)
100	50	強	90	590	45	(750巾) 25 (900巾) 28
		中	64	380	35	
		弱	44	200	25	
	60	強	98	540	44	
		中	62	330	34	
		弱	41	180	24	

※仕様は場合により変更することがあります

材質 MATERIAL	SECC / SUS			仕上 FINISH	－	製図年月日 DATE 2008/1/10	数量 QNT
製図 DRAWING	設計 DESIGNED	確認 CHECKED	承認 APPROVED	機種名 MODEL	WBS-75/90CMG/S		＊
渡辺	原	栗原	羽賀	名称 NAME	外観図		改訂 RE
尺度 SCALE	：	三角法		図面番号 DWG. No.			＊